BUEIRO SIMPLES TUBULAR DE CONCRETO
BOCAS NORMAIS E ESCONSAS (I)

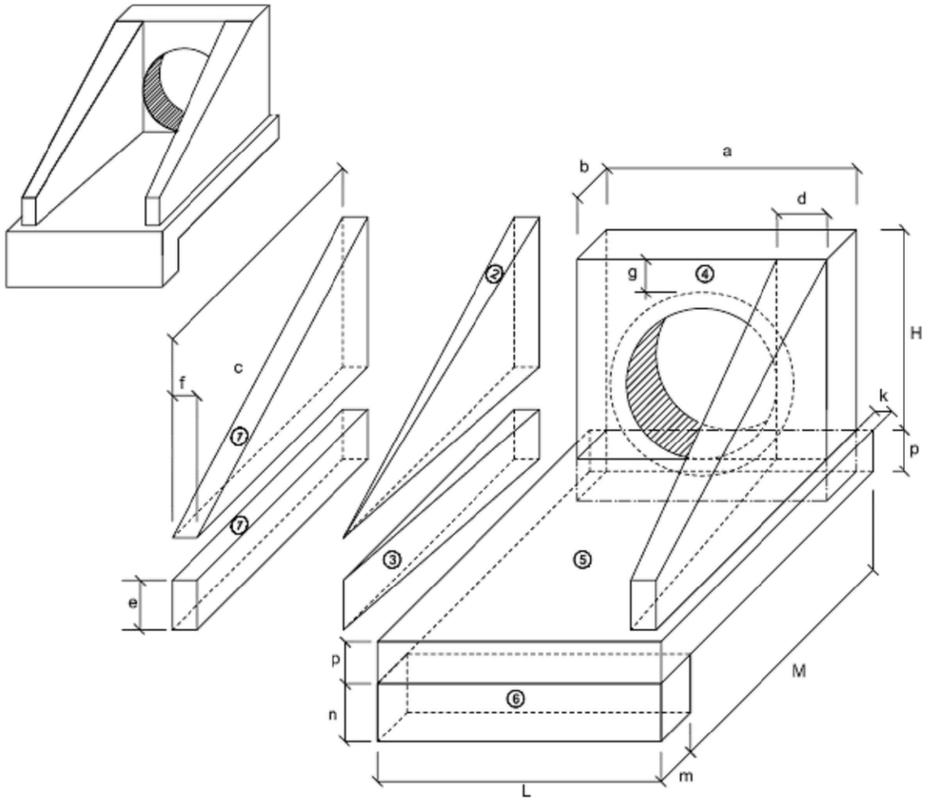

1-VOLUMES

a) ALAS

① PRISMAS : $V = c\,f\,(h + e)$

② PIRÂMIDES : $V = 2/3\ c\,[(d - f)\,(h - e)]$

③ CUNHAS : $V = c\,e\,(d + f)$

b) TESTA

④ TESTA : $V = b\,[a\,(h+g) - \frac{D^2_{ext}}{4}]$

c) CALÇADA

⑤ CALÇADA : $V = p\,c\,L + [L\,(b+k) - a\,b]$

⑥ DENTE : $V = L\,m\,n$

2-ÁREA DAS FORMAS

a) ALAS

Partes Laterais : $A = (h + e)\,(c + \sqrt{c^2 + (d - f)^2})$

Extremidades : $A = 2\,e\,f$

b) TESTA

Parte Posterior : $A = \frac{1}{\cos e}\,(a\,h - \frac{\pi\,D^2_{ext}}{4})$

Parte Anterior : $A = \frac{1}{\cos e}\,(D_{ext}\,h - \frac{\pi\,D^2_{ext}}{4})$

Partes Laterais : $A = 2\,b\,h$

Esc.	BUEIRO SIMPLES TUBULAR Φ = 40														formas m2	con creto m3	cimento saco 50kg	areia m3	brita 1 brita 2 m3	água m3	madeira m3
	a	b	c	d	e	f	g	h	k	m	n	p	L	M							
0°	80	20	90	20	15	10	20	66	5	20	20	20	90	115	2,29	0,423	2,072	0,288	0,313	0,068	0,057
5°	80			20									90		2,30	0,423	2,072	0,288	0,313	0,068	0,057
10°	81			20									91		2,31	0,423	2,073	0,288	0,313	0,068	0,058
15°	83			21									93		2,33	0,423	2,074	0,288	0,313	0,068	0,058
20°	85			21									96		2,36	0,424	2,076	0,288	0,314	0,068	0,059
25°	88			22									99		2,41	0,424	2,078	0,288	0,314	0,068	0,060
30°	92			23									104		2,47	0,425	2,081	0,289	0,314	0,068	0,062
35°	98			24									110		2,56	0,425	2,084	0,289	0,315	0,068	0,064
40°	104			26									117		2,67	0,426	2,088	0,290	0,315	0,068	0,067
45°	113			28									127		2,84	0,427	2,092	0,290	0,316	0,068	0,071

Esc.	BUEIRO SIMPLES TUBULAR Φ = 60														formas m2	con creto m3	cimento saco 50kg	areia m3	brita 1 brita 2 m3	água m3	madeira m3
	a	b	c	d	e	f	g	h	k	m	n	p	L	M							
0°	110	20	125	25	25	10	30	88	10	23	33	23	130	155	4,17	0,932	4,567	0,634	0,690	0,149	0,104
5°	110			25									130		4,18	0,932	4,568	0,634	0,690	0,149	0,104
10°	112			25									132		4,20	0,933	4,570	0,634	0,690	0,149	0,105
15°	114			26									135		4,24	0,933	4,573	0,635	0,691	0,149	0,106
20°	117			27									138		4,30	0,934	4,577	0,635	0,691	0,149	0,107
25°	121			28									143		4,38	0,935	4,583	0,636	0,692	0,150	0,110
30°	127			29									150		4,49	0,937	4,589	0,637	0,693	0,150	0,112
35°	134			31									159		4,65	0,938	4,597	0,638	0,694	0,150	0,116
40°	144			33									170		4,85	0,940	4,605	0,639	0,695	0,150	0,121
45°	156			35									184		5,14	0,942	4,615	0,640	0,697	0,151	0,129

Esc.	BUEIRO SIMPLES TUBULAR Φ = 80														formas m2	con creto m3	cimento saco 50kg	areia m3	brita 1 brita 2 m3	água m3	madeira m3
	a	b	c	d	e	f	g	h	k	m	n	p	L	M							
0°	140	25	145	30	35	15	30	120	10	25	35	25	160	180	6,83	1,619	7,932	1,101	1,198	0,259	0,171
5°	141			30									161		6,85	1,619	7,934	1,101	1,198	0,259	0,171
10°	142			30									162		6,88	1,620	7,937	1,101	1,199	0,259	0,172
15°	145			31									166		6,95	1,621	7,942	1,102	1,199	0,259	0,174
20°	149			32									170		7,06	1,622	7,950	1,103	1,201	0,260	0,176
25°	154			33									177		7,20	1,624	7,960	1,105	1,202	0,260	0,180
30°	162			35									185		7,39	1,627	7,971	1,106	1,204	0,260	0,185
35°	171			37									195		7,66	1,630	7,985	1,108	1,206	0,261	0,191
40°	183			39									209		8,02	1,633	8,000	1,110	1,208	0,261	0,201
45°	198			42									226		8,52	1,636	8,017	1,113	1,211	0,262	0,213

BUEIRO SIMPLES TUBULAR DE CONCRETO -BOCAS NORMAIS E ESCONSAS (II)

PLANTA NORMAL — VISTA LATERAL — VISTA FRONTAL — PLANTA ESCONSO

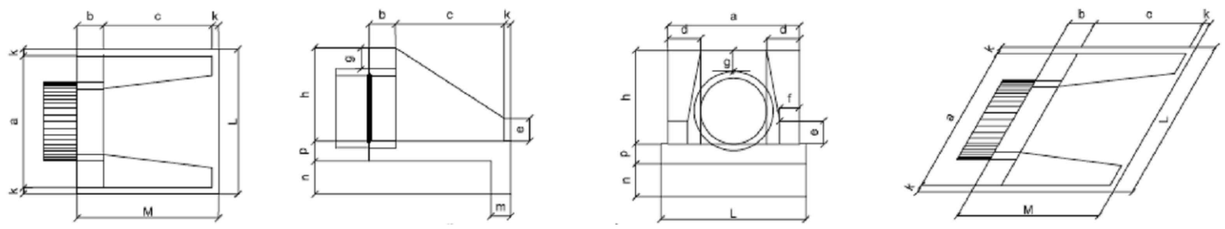

REV.	DATA	REALIZADO POR	DESCRIÇÃO
0	12/02/2021	- - - - - -	- - - - - -

- VALETA PROTEÇÃO - VPA 02 - DNIT
- SARJETA - STC 02 - DNIT
- DRENO - DPS 08 - DNIT
- ENTRADA D´AGUA - EDA 01 - DNIT
- DESCIDA D´AGUA - DAR 02 - DNIT
- CORPO DE BUEIRO BSTC Ø600mm / Ø800mm
- DISSIPADOR DEB-01 / DEB-04 DNIT
- BOCA DE BUEIRO - DNIT
- CAIXA COLETORA CCS
- CURSO D´AGUA
- LINHA DE CERCA

PREFEITURA DE COROMANDEL
NOVOS TEMPOS, NOVAS ATITUDES

PREFEITURA MUNICIPAL DE COROMANDEL- MG

Nº DESENHO: DE-DISP DREN-001 | REV: 0

RODOVIA: ESTRADA MUNICIPAL | TRECHO:

TÍTULO: DISPOSITIVOS DE DRENAGEM
ESTRADA DE ACESSO A LAGAMAR DOS COQUEIROS

ESCALA: 1/1000 | FOLHA: 3/3